ACIER

Colliers en « V » ITALIEN

« U » : Acier électrozingué recouvert de 800 microns de polyamide noir.

- « U » M8 pour réservoirs ALUMINIUM
- « U » M10 pour réservoirs ACIER

Support : Acier épaisseur 4 mm recouvert de 800 microns de polyamide noir, avec une fente à une extrémité et un trou à l'autre. **Collier en « V »** vendu à l'unité démonté dans sachet plastique : 1 « U » +1 Support + 2 Écrous Nylstop + 2 Rondelles plates.

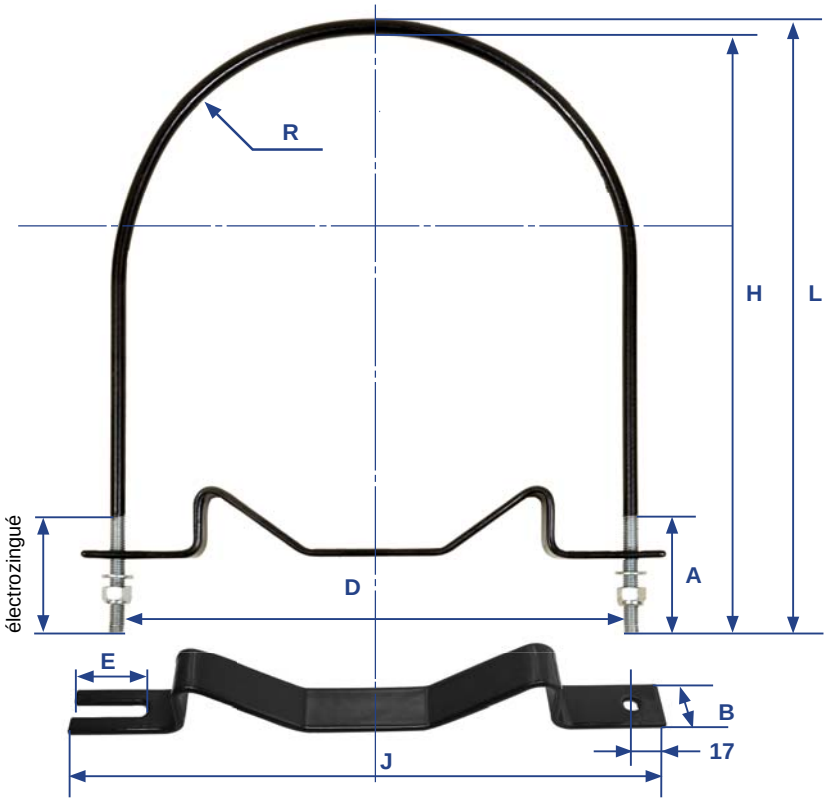

Réf. ALK "U" M8	Réf. ALK "U" M10	Diamètre Réservoir = D	R	A	B	E	H	J	L
71.206.00	**72.206.00**	206	103	80	30	35	265	255	275
71.246.00	**72.246.00**	246	123	80	30	38	315	292	325
71.276.00	**72.276.00**	276	138	80	30	40	351	320	361
71.296.00	**72.296.00**	296	148	80	30	43	363	342	373
71.310.00	**72.310.00**	310	155	82	30	45	372	357	382
71.310.01	**72.310.01**	310	155	57	30	45	347	357	357
71.360.00	**72.360.00**	360	180	80	30	45	425	407	435
71.396.00	**72.396.00**	396	198	80	30	45	455	444	465

Dimensions en millimètres
D = Diamètre Extérieur du Réservoir en mm